Knürr DCM – *Luftabschottung*
Knürr DCM – *Air partitioning*
Knürr DCM – *Cloisonnement d'air*

Additional Assembly Instructions

1 Allgemeine Hinweise

Weitere Dokumentation beachten

Achtung!
Montageanleitung „Knürr DCM – Schwerlast-Serverschrank“ unbedingt beachten.

Gültigkeit

Diese Anleitung gilt für folgende DCM-Komponenten der Vertiv Integrated Systems GmbH:

- Geschlossene Luftabschottung für B600 und B800
- Luftabschottung mit drei vertikalen 1HE-Blenden für B800

Notwendiges Werkzeug

- Torx-Schraubendreher TX20, TX25, TX30

General information

Refer to the other documentation

Warning
See assembly instructions “Knürr DCM – Heavy duty server rack”.

Validity

This document applies to the following DCM components from Vertiv Integrated Systems GmbH:

- Closed air partitioning for 600 und 800 mm wide rack
- Air partitioning with three vertical 1 HU covers for 800 mm wide rack

Tools required

- Torx screwdriver TX20, TX25, TX30

Consignes générales

Respecter les indications ci-dessous

Attention !
Respecter impérativement les instructions de montage « Knürr DCM – Armoire pour serveur lourdes charges ».

Validité

Le présent manuel concerne les éléments DCM de Vertiv Integrated Systems GmbH suivants :

- Cloisonnement d’air fermé pour les armoires de 600 mm et de 800 mm de largeur
- Cloisonnement d’air avec trois façades verticales 1HE pour les armoires de 800 mm de largeur

Outils nécessaires

- Tournevis à embout Torx TX20, TX25, TX30

VertivCo.com | **Vertiv Integrated Systems GmbH,** Mariakirchener Straße 38, 94424 Arnstorf, Germany

© 2018 Vertiv Co. All rights reserved. Vertiv, the Vertiv logo are trademarks or registered trademarks of Vertiv Co. All other names and logos referred to are trade names, trademarks or registered trademarks of their respective owners. While every precaution has been taken to ensure accuracy and completeness herein, Vertiv Co. assumes no responsibility, and disclaims all liability, for damages resulting from use of this information or for any errors or omissions. Specifications are subject to change without notice.

2 Montieren

Bodenblech vorn

Hinweis
Das vordere Bodenblech ist bei Schränken mit Rollenaufnahme nicht erforderlich, es ist dort nicht im Lieferumfang enthalten.

Für Schrankbreite 600 mm
- Abdeckblech mit Dichtschaumelement B2 bündig mit der Vorderkante der 19"-Profile montieren B1.
- Dichtschaumelemente B3 bündig mit der Vorderkante außen auf 19"-Profile kleben.

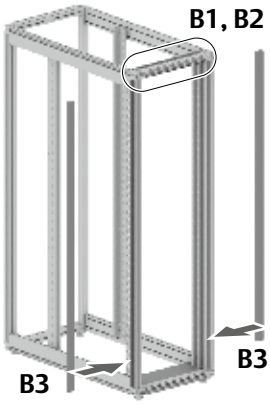

Fitting

Front base plate

Information
The front base plate is not required for racks with castor mountings and is not supplied with them.

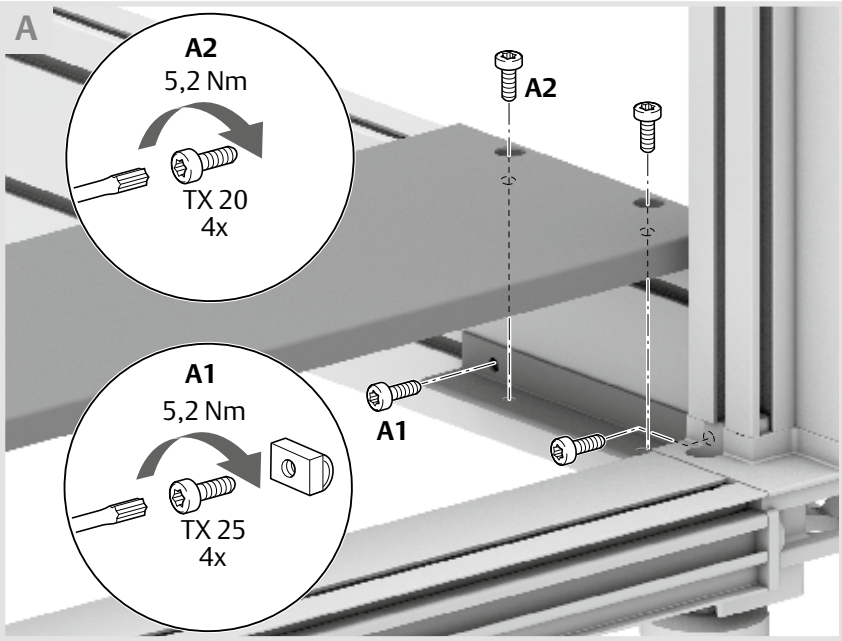

For rack width 600 mm
- Fit the cover plate B1 with sealing foam element B2 aligned with the front edge of the 19" sections.
- Affix sealing foam elements B3 aligned with the front edge on the outside on the 19" sections.

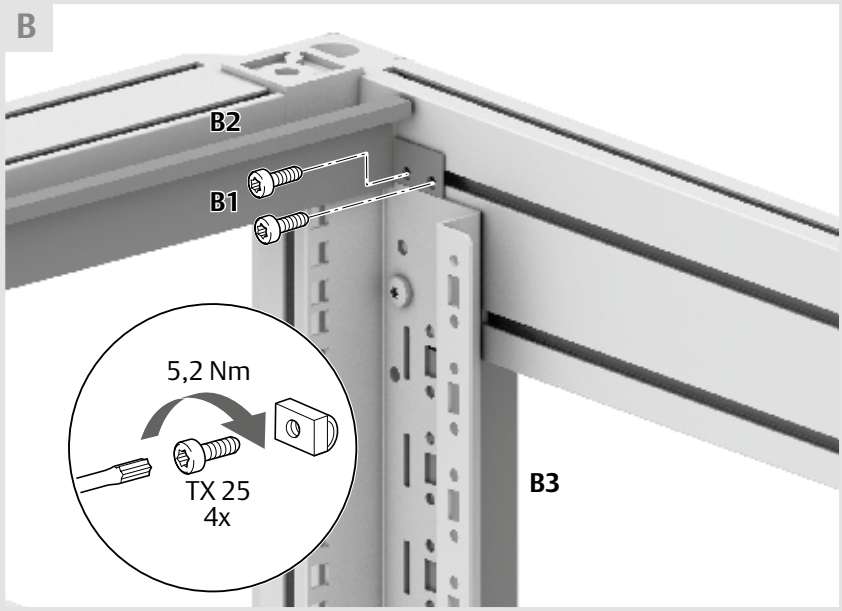

Montage

Plaque de fond avant

Nota
La plaque de fond avant n'est pas nécessaire sur les armoires avec logement pour roulettes ; elle ne figure pas dans les fournitures.

Pour les armoires de 600 mm de largeur
- Monter le cache B1 avec la bande de mousse B2 à l'avant des profilés 19".
- Coller la bande de mousse B3 à l'extérieur sur les profilés 19", alignée à l'avant des profilés.

Für Schrankbreite 800 mm

- Dichtschaumelement C1 auf die Querstrebe kleben.
- Luftabschottung befestigen C3. Dabei nur oben den Abstandswinkel C2 unterschieben.

For rack width 800 mm

- Affix the sealing foam element C1 to the cross section.
- Secure the air partitioning C3. Therefore place the spacer bracket C2 below the air partitioning.

Pour les armoires de 800 mm de largeur

- Coller la bande de mousse C1 sur l'entretoise.
- Fixer le cloisonnement d'air C3. Placer en dessous une cornière d'écartement C2.

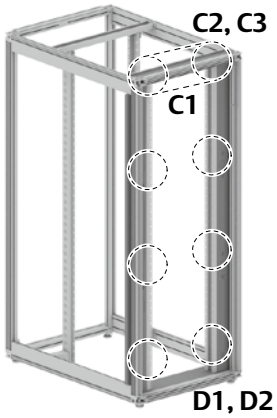

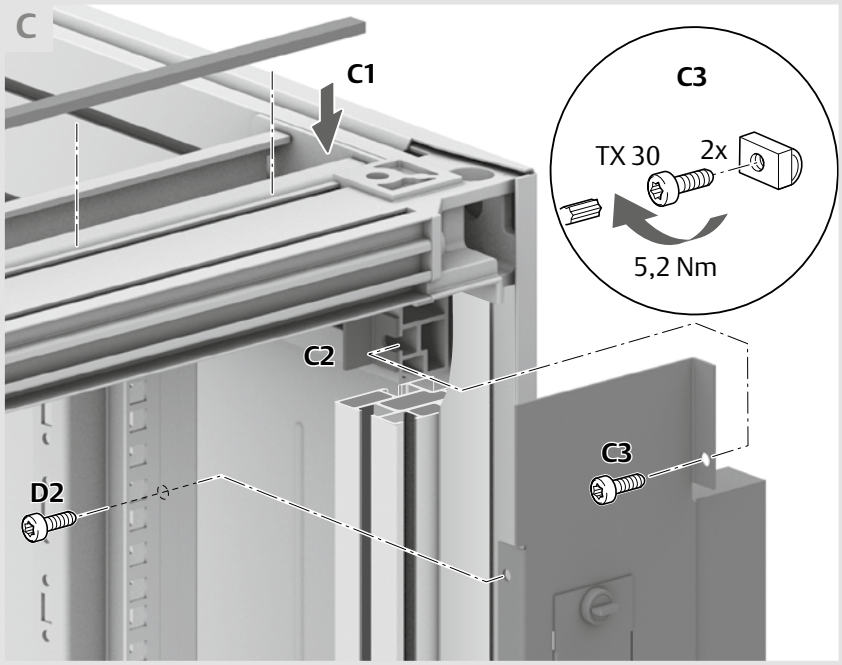

- Vordere Schraube D1 der Knotenblech-Befestigung entfernen.
- Luftabschottung befestigen D1 und D2.

- Remove the front screw D1 on the node plate fastener.
- Secure the air partitioning D1 and D2.

- Retirer la vis avant D1 de la fixation de la plaque gousset.
- Fixer le cloisonnement d'air D1 et D2.

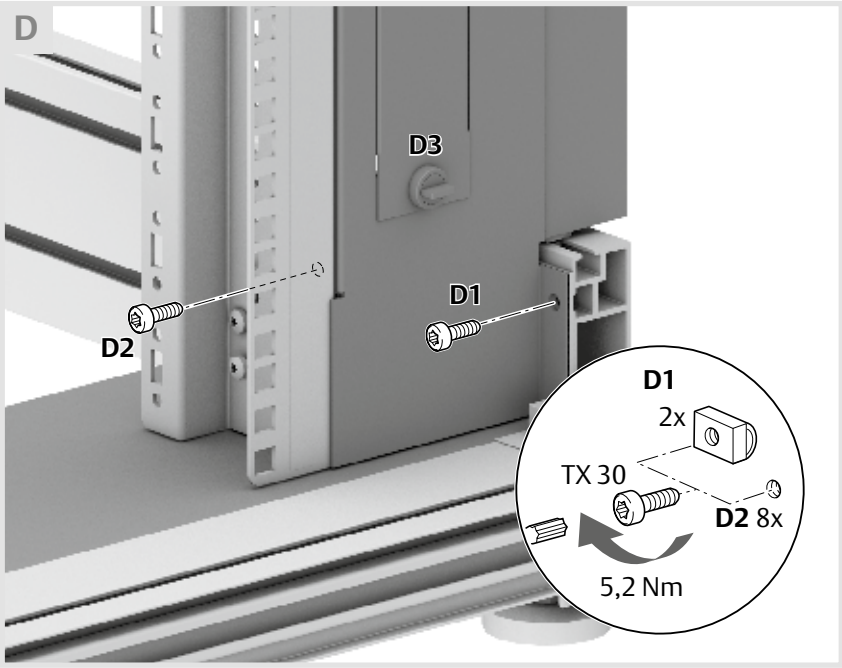

- Bei Bedarf Abdeckungen der 1HE-Einschübe abnehmen D3 und Einschübe in Käfigmuttern montieren.

- If necessary remove the covers from the 1 HU slots D3 and fit units in the cage nuts.

- En cas de besoin, retirer les caches des tiroirs enfichables 1HE D3, puis monter les tiroirs enfichables dans des écrous-cages.

Vertiv Integrated Systems GmbH, Mariakirchener Straße 38, 94424 Arnstorf, Germany
VertivCo.com

© 2018 Vertiv Co. All rights reserved. Vertiv, the Vertiv logo are trademarks or registered trademarks of Vertiv Co. All other names and logos referred to are trade names, trademarks or registered trademarks of their respective owners. While every precaution has been taken to ensure accuracy and completeness herein, Vertiv Co. assumes no responsibility, and disclaims all liability, for damages resulting from use of this information or for any errors or omissions. Specifications are subject to change without notice.